SIFON BOTELLA AHORRO ESPACIO 1 ½” - 1 ¼”

Código: SCLV01813301BO

Especificaciones:

- Fabricado en Polipropileno
- Para instalación de lavamanos, fuentes, lavarropas o cualquier otro artefacto con poco espacio o que necesite optimizar espacio de instalación
- Tubos pueden ser cortados para instalación según necesidad.
- Botella con sistema antiretorno que impide malos olores.
- Tubo para descarga al muro de 32 mm de diámetro

Incluye:
- Adaptador 1 ½” - 1 ¼”

Dimensiones:

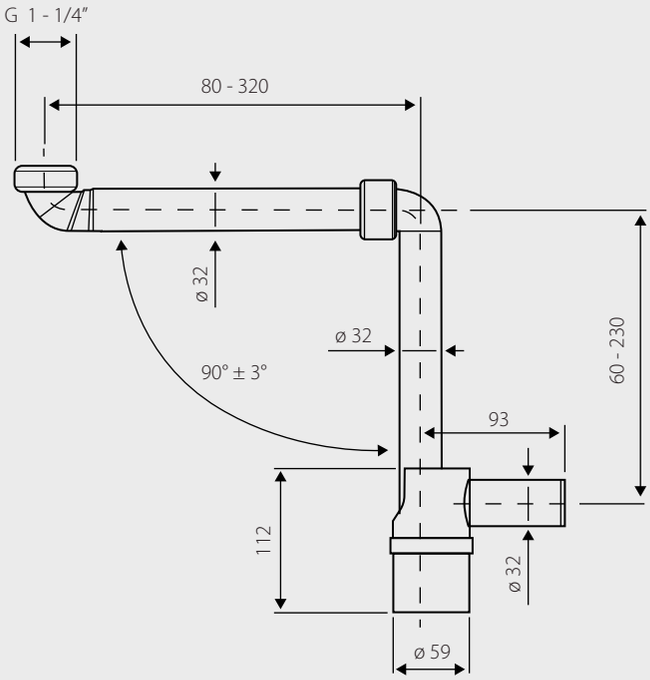

Avda. Presidente Eduardo Frei Montalva Km 19,5 Colina, Santiago - Chile
Tel: + 56 2 2351 5700
www.fanaloza.cl

Fanaloza
DESDE 1899