Monomando

Ducha Parma advance niquel

www.briggs.cl

Código: SGD061444031CB

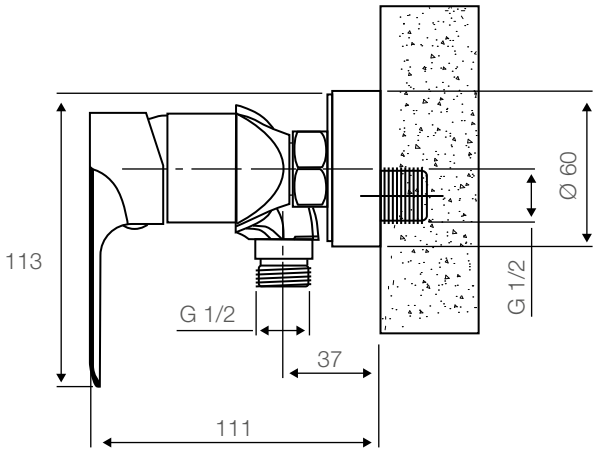

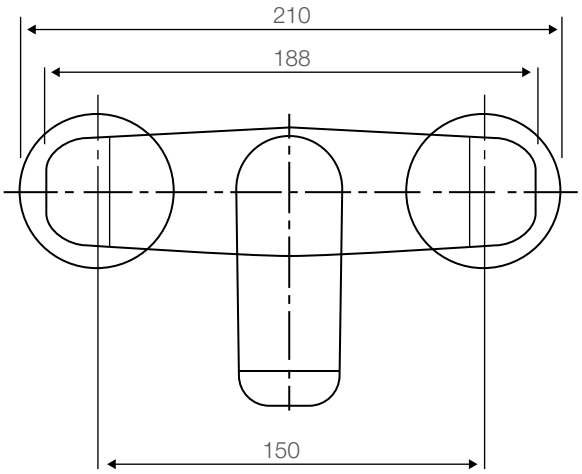

Especificaciones:

Fabricado en latón cromado.
Cartucho cerámico anti ruido de 35 mm.
Indicador de agua fría y caliente.
Grifería de **AHORRO DE AGUA**.
Peso: 0,765 kg.

Dimensiones en mm
Tolerancia dimensional: +- 5%

Elementos incluídos:

Flexible ducha de 1,7 mt
Soporte ducha multiposiciones
Mango ducha
Excentricas de 1/2” x 3/4” HE para conexión a la red

Elementos para instalación (no incluídos):

Oficinas Comerciales y Centro de Distribución
Av. Presidente Eduardo Frei Montalva Km 19,5
Colina, Santiago - Chile
Teléfono: +562 2351 5600